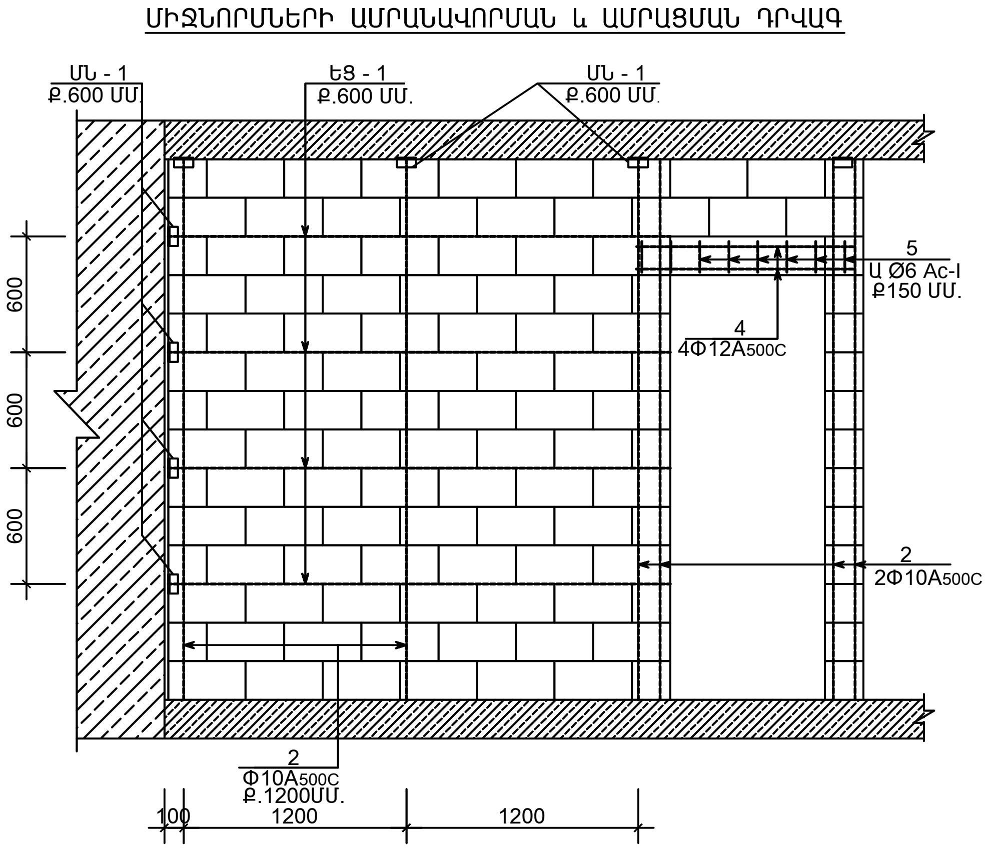

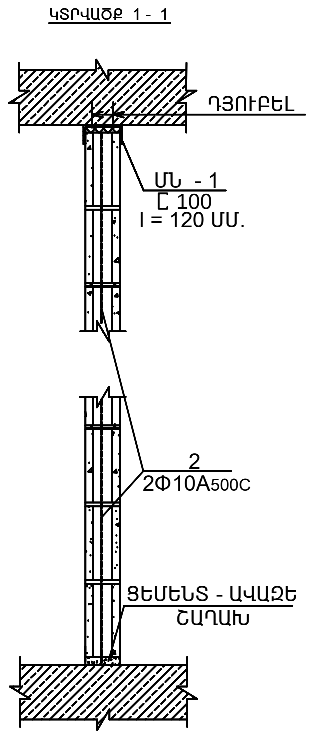

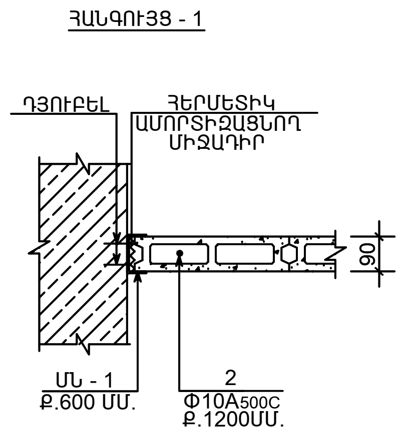

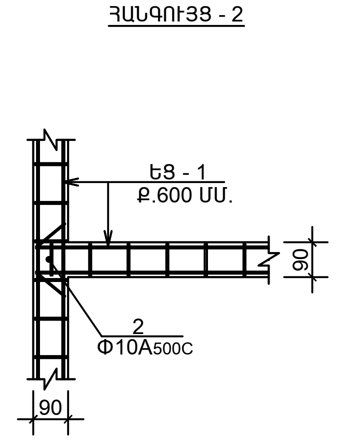

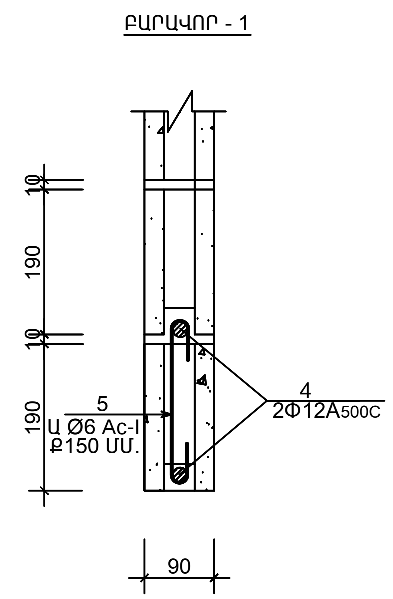

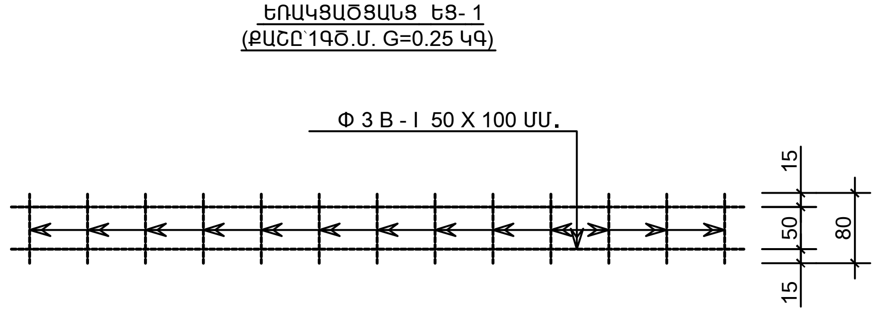

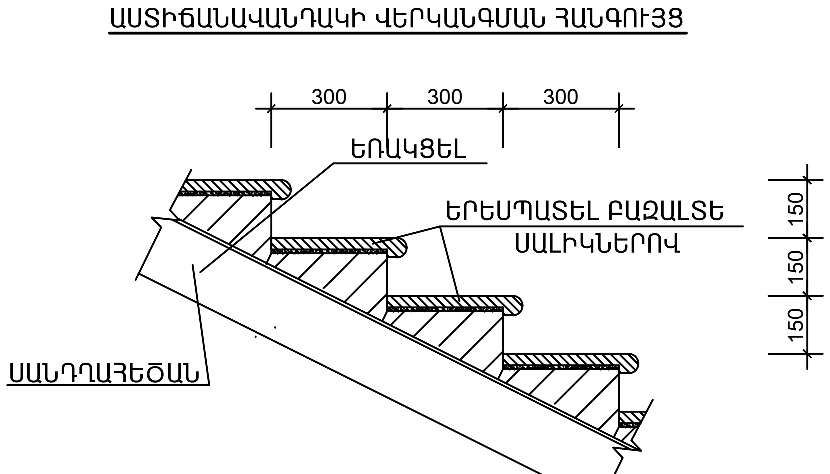

ՆՅՈՒԹԵՐԻ ԾԱԽՍԻ ՄԱՍՆԱԳԻՐ

ԴԻՐՔ	ՆՇԱՆԱԿՈՒՄ	ԱՆՎԱՆՈՒՄ	ՔԱՆԱԿ ՀԱՏ	ԷԼԵՄԵՆՏԻ ՔԱՇԸ	ԷԼԵՄ.ՔԱՇԸ ԿԳ	
	Կ - 37	ՄԻՋՆՈՐՄՆԵՐ(b=100 ՄՄ.∑L=220ԳԾ.Մ)				
1	ՄՆ - 1	⊏ 100 L=100 ՄՄ.	280	0.60ԿԳ.	168	A500C 530.0 Պողպ.168.00 B-I 220.0
2		Φ10A500C L = 860 ԳԾ.Մ.			530	
3	ԵՑ - 1 /880.0ԳԾ.Մ /	Φ 4 B - I ∑ L = 240ՄՄ.		0.25ԿԳ.	220	
		ԲԱՐԱՎՈՐ				A500C 180.0 A-Ic 96.0
4		Φ12A500C L = 1600 ՄՄ.	120	1.50ԿԳ.	180	
5		Φ 6 Ac - I L = 750ՄՄ.	480	0.20ԿԳ.	96	
		ԲԵՏՈՆ B 15 V=1.50 Մ³				
	ԱՍՏԻՃԱՆՆԵՐԻ ՎԵՐԱԿԱՆԳՆՈՒՄ					B-II 80.00
6						
7	ԲԱՐԱԿ ՑԱՆՑ	Φ2B-II/50x50/ ∑ S=40 Մ².	-	2.00ԿԳ.	80	

ԾԱՆՈԹՈՒԹՅՈՒՆ

1.ՄԻՋՆՈՐՄՆԵՐԸ ԻՐԱԿԱՆԱՑՎՈՒՄ ԵՆ ԹԵԹԵՎ ՊԵՌԼԻՏԵԲԵՏՈՆԵ ԱՂՅՈՒՍՆԵՐԻՑ 100x200(h)x400 մմ : ՆՐԱՆՔ ՉՊԵՏՔ Է ՄԱՍՆԱԿՑԵՆ ԿՐՈՂ ԿՈՆՍՏՐՈՒԿՑԻԱՆԵՐԻ ԱՇԽԱՏԱՆՔԻՆ և ԿՐՈՂ ՏԱՐԵՐԻ ՀԵՏ ՊԵՏՔ Է ԱՄՐԱԿՎԵՆ ՃԿՈՒՆ ԿԱՊԵՐՈՎ:

1. ՄԻՋՆՈՐՄԵՐԻ և ԿՐՈՂ ԿՈՆՍՏՐՈՒԿՑԻԱՆԵՐԻ ՄԻՋև ՆԱԽԱՏԵՍՎՈՒՄ Է 20 ՄՄ ԼԱՅՆՈՒԹՅԱՄԲ ՀԱԿԱՍԵՅՍՄԻԿ ԿԱՐԱՆՆԵՐ ԱՄԲՈՂՋ ԵՐԿԱՐՈՒԹՅԱՄԲ և ԲԱՐՁՐՈՒԹՅԱՄԲ , ԿԱՐԱՆՆԵՐԸ ԻՐԱԿԱՆԱՑՆԵԼ ԷԼԱՍՏԻԿ ԱՌԱՆՁԳԱԿԱՆ ՆՅՈՒԹԵՐԻՑ :
2. ՄԻՋՆՈՐՄՆԵՐԻ ԱՄՐԱՆԱՎՈՐՄԱՆ ԺԱՄԱՆԱԿ ԱՊԱՀՈՎԵԼ ՀՈՐԻԶՈՆԱԿԱՆ և ՈՒՂՂԱՀԱՅԱՑ ԱՄՐԱՆՆԵՐԻ ԱՆԸՆԴՀԱՏՈՒԹՅՈՒՆԸ :
3. ԽՍՏԻԿ ԱՐԳԵԼՎՈՒՄ Է ԷԼԱՍՏԻԿ ԱՌԱՆՁԳԱԿԱՆ ՆՅՈՒԹԵՐԻՑ ՓՈԽԱՐԵՆ ՕԳՏԱԳՈՐԾԵԼ ՇԻՆԱՐԱՐԱԿԱՆ ՆՅՈՒԹԵՐ :

§î²Îðåê» ՍՊԸ	ՆԳԾ	Է.ՀԱՐՈՒԹՅՈՒՆՅԱՆ	ՀՀ ԳԵՂԱՐՔՈՒՆԻՔԻ ՄԱՐԶԻ ԶՈԼԱՔԱՐ ՀԱՄԱՅՆՔԻ ԹԻՎ 2 ԴՊՐՈՑԻ ՀԻՄՆԱՆՈՐՈԳՄԱՆ ՆԱԽԱԳԻԾ
	ՃԱՐՏԱՐԱԳԵՏ	Հ.ԿԱՐԱՊԵՏՅԱՆ	
			ԿՈՆՍՏՐՈՒԿՏՈՐԱԿԱՆ ՄԱՍ ՄԱՍՆԱՇԵՆՔ«2» — Փուլ: ԱՆ; Թերթ: Կ-46; Թերթեր: 87
	ՊԱՏՎԻՐԱՏՈՒ «ՀՀ ՔԱՂԱՔԱՇԻՆՈՒԹՅԱՆ ՆԱԽԱՐԱՐՈՒԹՅԱՆ ՇԻԳ» ՊՀ		ՄԻՋՆՈՐՄՆԵՐԻ (100մմ) ԱՄՐԱՆԱՎՈՐՈՒՄԸ — ՊԱՏՎԵՐ ԲԼԱՇՁԲ-15/2 ԱՌ 06 ՄԱՅԻՍԻ 2015